MACCHINE FORMATRICI
THE FORMING MACHINES

RAMA
PACKAGING & AUTOMATION

MACCHINE FORMATRICI
THE FORMING MACHINES

Le macchine formatrici sono idonee alla formazione di vassoi oppure scatole di cartone, partendo da fustellato steso, con chiusura del fondo ottenuta a ganci, incastro con risvolti, con punti di colla a caldo (hot melt) oppure ad aria calda.

Un'ampia gamma di formatrici è a disposizione per poter assolvere alle necessità dei clienti: meccaniche o pneumatiche, ad alimentazione diretta oppure indiretta dei cartoni, esse possono essere utilizzate come unità indipendenti oppure in linee complete di convogliatori, caricatori e macchine chiuditrici, per il confezionamento sia di prodotti alimentari che non. Facile manutenzione, ingrassaggio centralizzato, cambio formato semplice e rapido, sono alcune delle caratteristiche principali delle ns. macchine. Tutte vengono realizzate secondo le vigenti disposizioni CE.

Il ns. staff tecnico è a Vostra disposizione per la realizzazione di versioni personalizzate.

The forming machines are suited to erect carton trays or boxes, starting from die boards, with closure obtained by standard mechanical locks, turn over end walls, hot melt or heat applied to pre-coated board.

A wide range is available and proposed according to the production speed requirements and carton sizes: mechanical or pneumatic, with direct or indirect cartons feeding, they can be used as independent units or to form part of a complete line integrated with conveyors, loaders and closing machines, for the packaging of food or non food products.
Easy maintenance, centralized greasing, easy and quick size change overs, these are some of the main features offered by our machines. They all are manufactured according to the current CE standards.

Feel free to contact our staff for further information and customized versions.

FORMATRICE PNEUMATICA INDIRETTA

FORMING MACHINES WITH INDIRECT CARTONS FEEDING

RM02AI-P

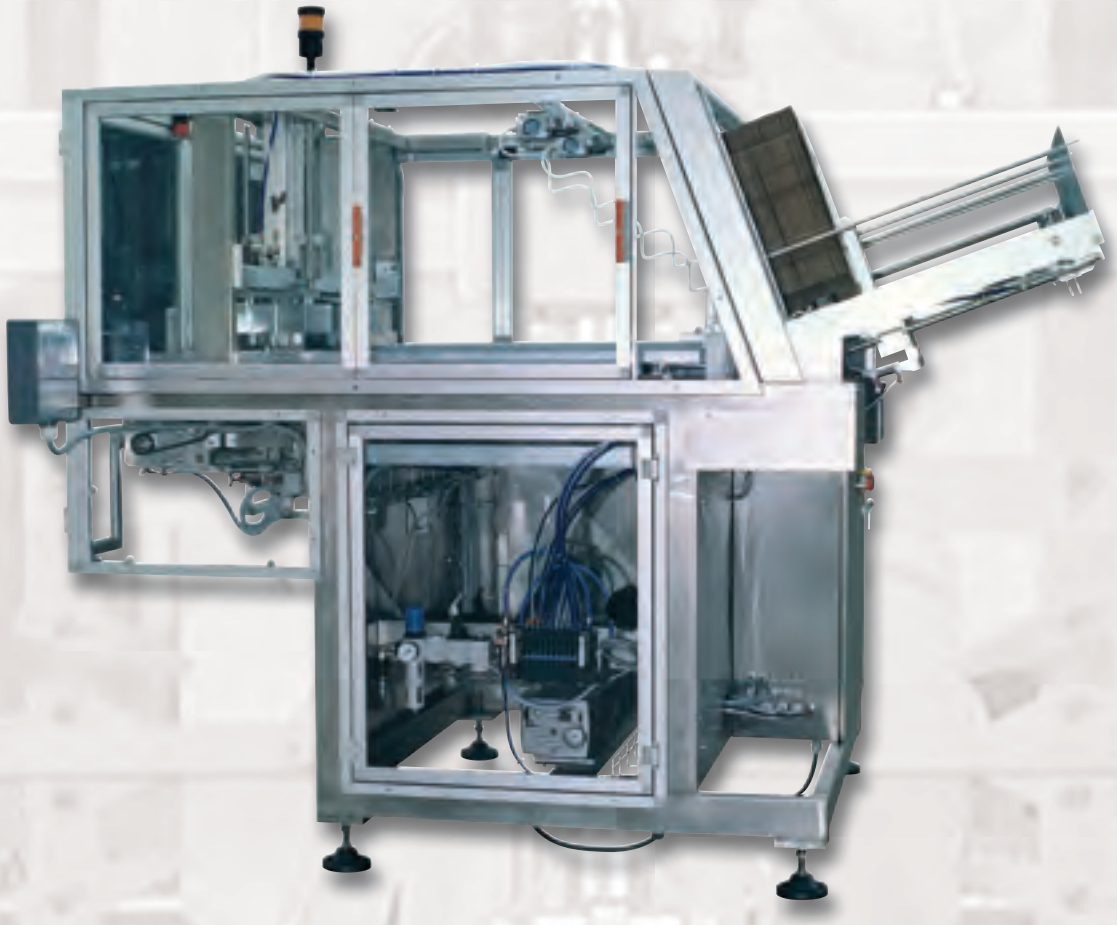

La formatrice pneumatica modello RM 02AI-P è realizzata con struttura in acciaio verniciato oppure in inox (option) ed è in grado di raggiungere la massima velocità di 15 cicli/minuto, subordinata alla struttura del cartone.
La formazione dei fustellati può avvenire con chiusura mediante colla a caldo oppure a turn over con risvolti.

The pneumatic forming machine model RM 02AI-P is built on heavy painted or, upon request, stainless steel frame. It is suitable to achieve the maximum mechanical speed of 15 cycles/min., depending on the carton structure.
Cartons can be erected by hot melt or turn over end walls.

FORMATRICE INDIRETTA SERVOMOTORIZZATA

FORMING MACHINES WITH INDIRECT CARTONS FEEDING

RM02AI-S

La formatrice SERVO-MOTORIZZATA modello RM 02 AI-S, costruita con robusta struttura in acciaio verniciato oppure in inox (option), può raggiungere la massima velocità di 45 cicli/minuto, subordinata alla struttura del cartone.
La macchina RM 02 AI-S può essere attrezzata con teste formatrici singole oppure doppie, secondo le esigenze produttive, che sono in grado di erigere fustellati con chiusura mediante colla a caldo oppure a turn over con risvolti.

The SERVO-DRIVEN forming machine model RM 02 AI-S, built on heavy painted or, upon request, stainless steel frame, it can achieve the maximum mechanical speed of 45 cycles/min., depending on the carton structure.
Machine RM 02 AI-S can be equipped with single, double or triple forming head depending on the production needs.
Cartons can be erected by hot melt or turn over end walls.

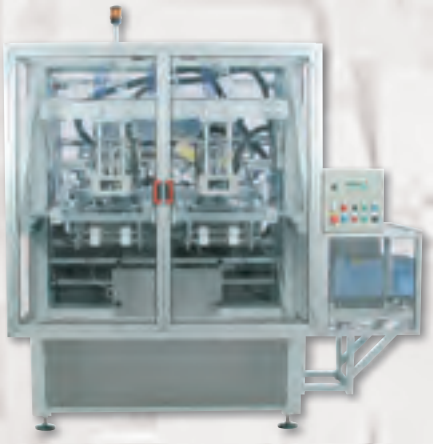

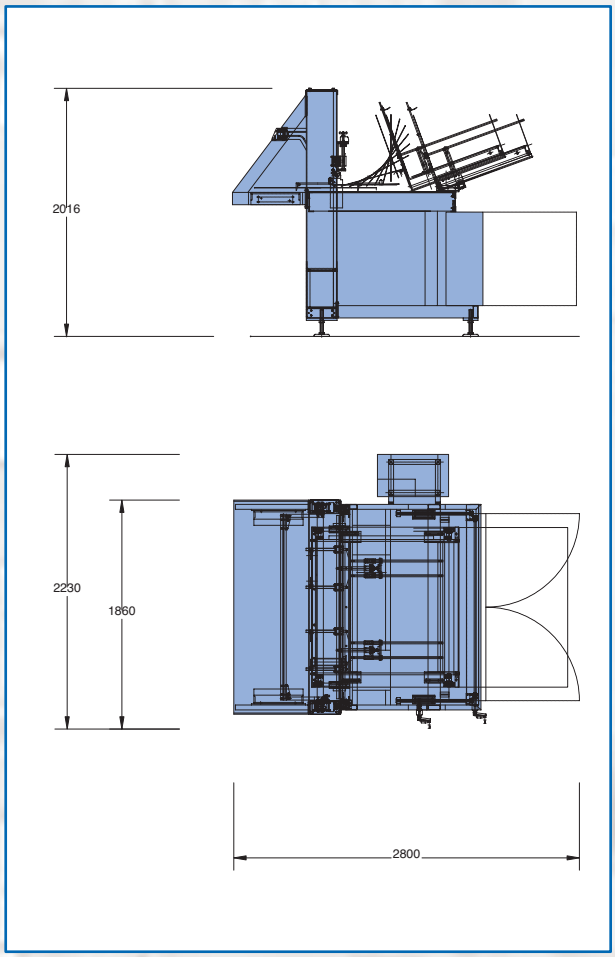

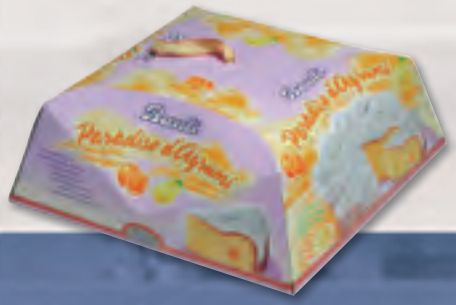

FORMATRICE MECCANICA DIRETTA

FORMING MACHINES WITH DIRECT CARTONS FEEDING

RM F23

RM F23

Le formatrici modello RM F23, di nuova generazione, possono raggiungere la massima velocità meccanica di 90-100 cicli/minuto, subordinata alla struttura del cartone.
La formatrice modello F23 viene realizzata con struttura in lega speciale d'alluminio, ed è completa di: maschio formatore con sgancio rapido a leva e rilevatore di sovraccarichi, convogliatore d'evacuazione cartoni integrato alla macchina, pedana perimetrale per facilitare il carico dei fustellati nel magazzino. Può essere attrezzata con teste formatrici singole, doppie oppure triple, secondo le esigenze produttive.
Il magazzino cartoni viene proposto nella versione standard, di tipo inclinato e lungo ca. 600mm, e, su richiesta, motorizzato a lunga capacità.
La formazione dei fustellati può avvenire con chiusura mediante ganci, turn over con risvolti, con colla a caldo (distribuita con sistema meccanico) oppure ad aria calda.

RM F23

Forming machines model RM F23, of the new generation, can achieve the maximum mechanical speed of 90-100 cycles/min., depending on the carton structure.
The model F23 is built on a special aluminum frame and is provided with: plunger box with fast-release disconnecting system, overload detects unit, integrated conveyor to evacuate erected cartons from the machine, overall platform to help cartons loading on the machine magazine.
Machine can be equipped with single, double or triple forming head configuration, depending on the production needs.
Cartons magazine is proposed on the standard version, inclined & approx. 600mm long, and upon request, it can be equipped with long capacity driven magazine.
Cartons can be erected by standard locks, turn over end walls, hot melt applied by fingers system or hot air.

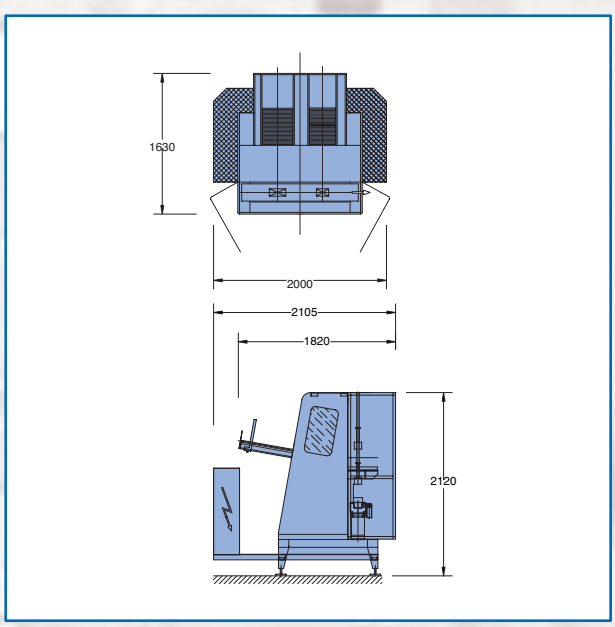

RM F24

Il modello RM F24 può raggiungere la velocità meccanica max. di 45 cicli al minuto, subordinata alla struttura del cartone.
Costruita con robusta struttura in lega d'alluminio oppure in inox (option), può essere attrezzata con teste formatrici singole, doppie oppure triple e raggiungere prestazioni molto elevate.
La formazione dei fustellati può avvenire con chiusura mediante ganci, turn over con risvolti oppure colla a caldo (distribuita con sistema meccanico).

RM F24

The model RM F24 can achieve the maximum mechanical speed of 45 cycles/min., depending on the carton structure.
Built on a special aluminum frame, or stainless steel (option), can be equipped with single, double or triple forming toolsets, to achieve higher production speed.
Cartons can be erected by standard locks turn over end walls or hot melt (applied by finger system).

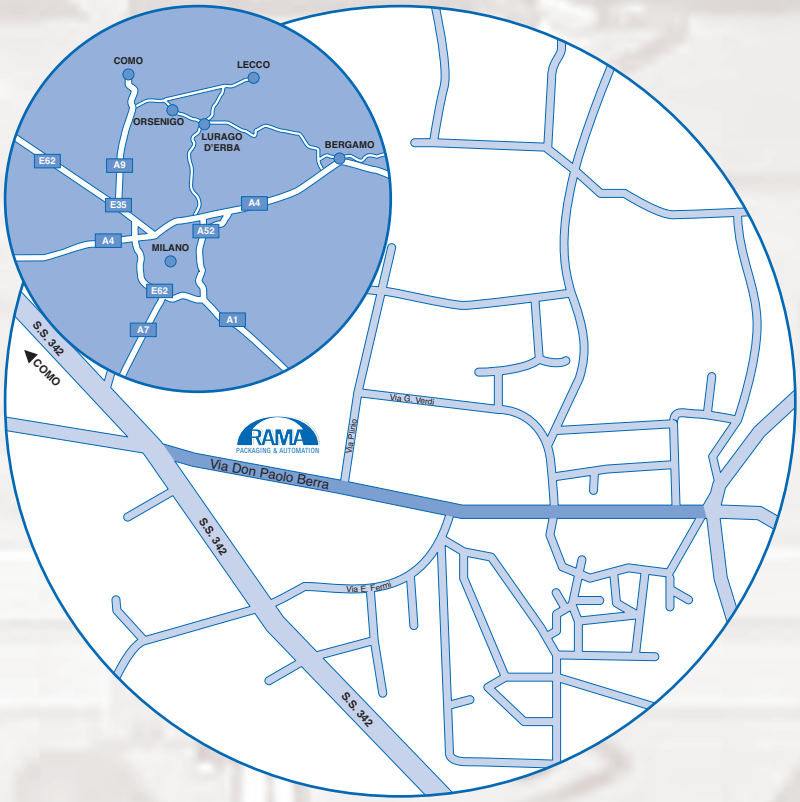

RAMA
PACKAGING & AUTOMATION

RAMA srl
sede legale: Via Don Paolo Berra, 23/25
22030 Orsenigo (COMO) - ITALY
Tel. +39 031 619628 - Fax + 39 031 632050
E-mail: rama@rama-web.com - Sito web: www.rama-web.com